Genex/ Genie Gerüste
Aufbau und Gebrauchsanweisung

WITTWER HANDELS GMBH

Zaunackerstr. 17, CH-3113 Rubigen
Tel.: 031 911 48 49 / Fax.: 031 911 49 12
Mail: info@wittwer-handel.ch / www. Wittwer-handel.ch

Sicherheitsregel und Aufbauanweisung

1. Das Fahrgerüst ist vor der Benutzung sorgfältigst auf Vollständigkeit und richtigen Aufbau zu überprüfen. Es dürfen keine beschädigten Gerüstteile verwendet werden.

2. Das Verfahren des Gerüstes ist untersagt, wenn sich Personen bzw. Material darauf befinden.

3. Achten Sie darauf, daß das Gerüst immer lotrecht steht und die Lenkrollen sowie die Höhenverstellungen geschlossen sind.

4. Der Aufstieg ist nur innerhalb des Gerüstes erlaubt. Steigen Sie an den Sprossen des Gerüstes hinauf, und durch die Luke in der Plattform hindurch.

5. Ausleger sind zu verwenden, sobald eine Höhe von 3 mal der kleinsten Seitenfläche des Gerüstes überschritten ist.

6. Ein Sicherheitshandlauf ist ab einer Plattformhöhe von 1,50 m zu verwenden.

7. Verwenden und sichern Sie die Streben immer gemäß der Aufbauanleitug

8. Versichern Sie sich, daß das aufgebaute Gerüst den gültigen Sicherheitsbestimmungen entspricht.

9. Die Sicherheits- und Aufbauanweißung bezieht sich auf: ALU-TEC/PRO-TEC/UNI-TEC-Gerüste

Die Gerüste sind TÜV-geprüft und zugelassen nach DIN 4422, sowie HD 1004, mit GS-Zeichen.

Das Gerüst darf nur von Personen aufgebaut und benuzt werden, die mit der Aufbau-und Gebrauchsanweisung vertraut sind.

Wenn sie Fragen zu unseren Gerüsten haben, rufen Sie uns an:

Wittwer Handels GmbH CH-3113 Rubigen, Tel: +41 31 911 48 49, Mail: info@wittwer-handel.ch

Aufbauanweisung

ACHTUNG

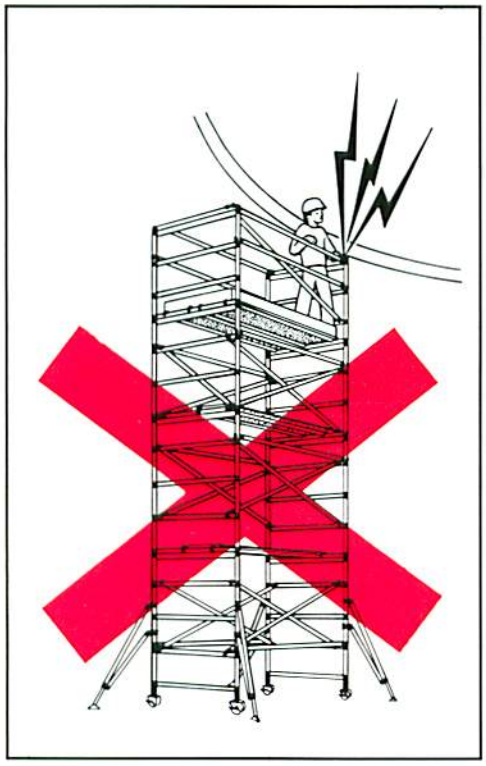

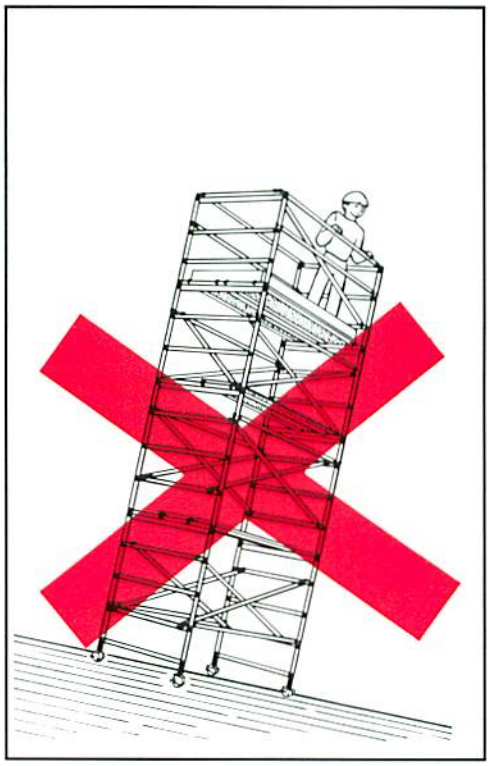

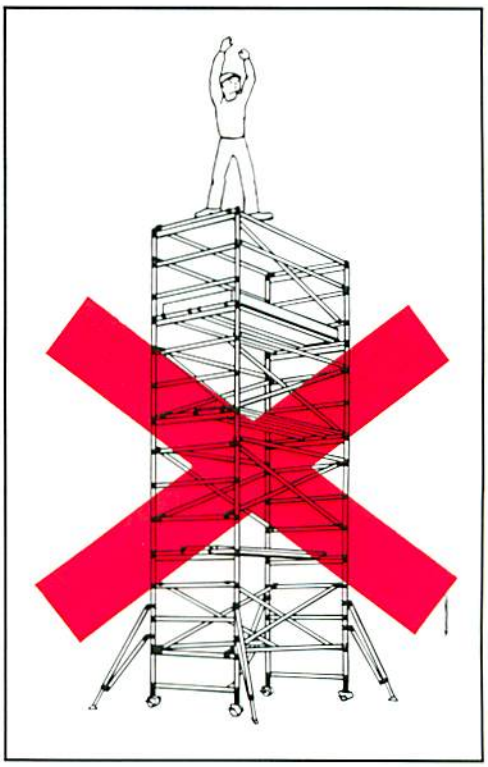

Der Benutzer nimmt das Risiko einer persönlichen Verletzung auf sich,indem er es unterläßt, die Sicherheitsinstruktionen und die Montagevorschriften des Herstellers zu lesen und zu befolgen und die staatlichen und lokalen Regeln zu beachten.

Wichtige Informationen über elektrische Eigenschaften:
Benutzen Sie keine Arbeitsbühne innerhalb nicht isolierter, elektrischer Kabel oder Geräte. GENIE/Genex Fiberglasmaterialien, besitzen dialektrische Eigenschaften die bewirken, daß die Arbeitsbühnen von UNI/PRO-TEC nicht-leitend sind, im Hinblick auf elektrischen Strom, wenn sie wie hergestellt eingesetzt werden, sauber und in trockenem Zustand.
Jedoch bewirken die nicht-leitenden Eigenschaften der UNI/PRO-TEC Arbeitsbühnen nur eine elektrische Isolierung. Diese elektrische Isolierung schützt den Benutzer nicht vor elektrischer Verletzung, wenn der Benutzer geerdet ist, was vorkommen kann aufgrund von Feuchtigkeit oder Schmutz auf den zusammengesetzten Materialien oder wegen eines gleichzeitigen Kontakts mit einem elektrisch geladenen Kabel und einem nicht-geerdeten Objekt. Für weitere Einzelheiten über nicht-leitende Eigenschaften der UNI/PRO-TEC Arbeitsbühnen, wenden Sie sich an:

Wittwer Handels GmbH. Zaunackerstr. 17. CH-3113 Rubigen / Tel 031 911 48 49 / Mail info@wittwer-handel.ch

AVV ALU-TEC (Aluminium) Arbeitsbühnen haben leitende Eigenschaften im Hinblick auf elektrischen Strom, und es kann daher kein Anspruch auf Nicht-Leitfähigkeit erhoben werden für die ALU-TEC Produktkette. **Warnung:** Sollten die Sicherheitsinstruktionen und Montagevorschriften nicht verstanden oder befolgt wreden, droht ernsthafte Verletzung oder Tod !

Aufbauanweisung

Spanngerüst - Einfache Breite

1

1. Blockieren Sie alle Lenkrollen.

2

2. Die Querstrebe wird am senkrechten Holm des Untergestellrahmens angebracht. Die Klaue weist nach außen.

3

3. Wiederholen Sie dies an dem anderen Untergestellrahmen.

4

4. Befestigen Sie 2 Diagonalstreben in Form eines „X".

Quick Base - Einfache Breite

1

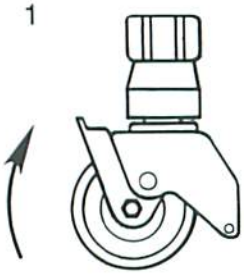

1. Lösen Sie alle Lenkrollen.

2

2. Öffnen Sie die Transportverriegelung.

3

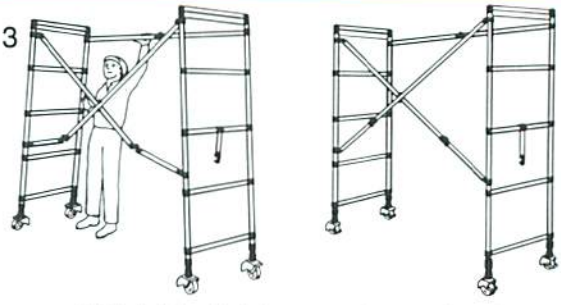

3. Die beiden Endrahmen werden auseinander gerollt. Drücken Sie die Quer-u. Diagonalverstrebung nach oben, bis die Klemmzapfen einrasten.

4

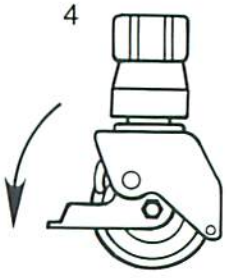

4. Blockieren Sie alle Lenkrollen.

Spanngerüst - Doppelte Breite

1

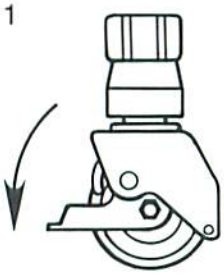

1. Blockieren Sie alle Lenkrollen.

2

2. 2 Querstreben werden an den senkrechten Holmen des Untergestellrahmens angebracht. Die Klauen weisen nach außen.

3

3. Wiederholen Sie dies am anderen Untergestellrahmen.

4

4. Verstreben Sie nun das Gerüst mit 4 Diagonalstreben jeweils in Form eines „X".

Quick-Base - Doppelte Breite

1

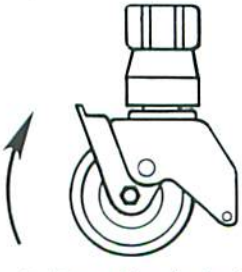

1. Lösen Sie alle Lenkrollen.

2

2. Öffnen Sie die Transportverriegelung.

3

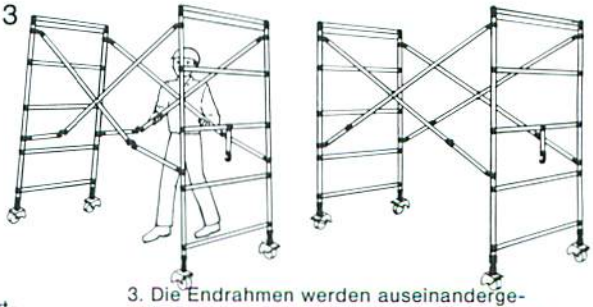

3. Die Endrahmen werden auseinandergerollt. Drücken Sie die Diagonalverstrebungen nach oben, bis die Klemmzapfen einrasten.

4

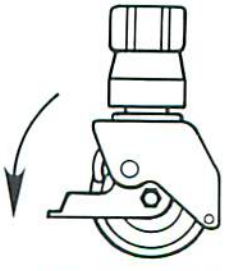

4. Blockieren Sie alle Lenkrollen.

Aufbauanweisung

5

5. Legen Sie die Plattform in die gewünschte Höhe.

6

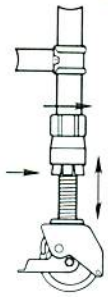

6. Gleichen Sie das Gerüst durch die Höhenverstellung aus.

7

7. Achten Sie darauf, daß die Verriegelung wieder geschlossen ist.

Plattform mit hohem Durchlaß

1

1. Lösen Sie die Diagonalstreben an der Plattform.

2

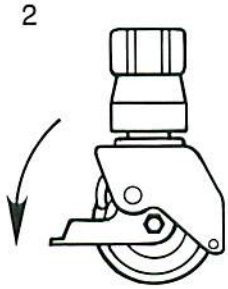

2. Blockieren Sie alle Lenkrollen

3

3. Hängen Sie die Plattform ein. Befestigen Sie die Diagonalstrebe.

4

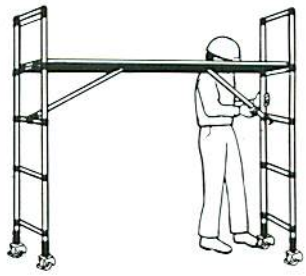

4. Wiederholen Sie dies am anderen Untergestellrahmen.

5

5. Legen Sie die Plattform in die gewünschte Höhe.

6

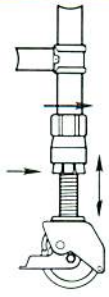

6. Gleichen Sie das Gerüst durch die Höhenverstellung aus.

7

7. Achten Sie darauf, daß die Verriegelung wieder geschlossen ist.

Sicherheitsregel und Aufbauanweisung

Fahrbalken und Ausleger

Fahrbalken bzw. Ausleger müssen verwendet werden, sobald weitere Aufbaurahmen aufgesetzt werden. Bei Verwendung der Fahrbalken darf die Plattformhöhe 5,5 m nicht übersteigen.

1

1. Lenkrollen aus dem Untergestellrahmen entfernen.

2

2. Lenkrollen an den Fahrbalken einsetzen.

3a

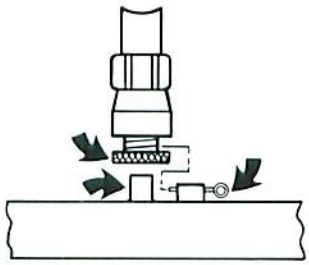

3b

Um die Untergestellrahmen auf dem Fahrbalken zu befestigen, sind die verstellbaren Füße um ca. 13 mm zu verlängern. Setzen Sie diese nun auf den dafür vorgesehenen Zapfen und befestigen Sie den Sicherheitsstift.

Einfache Breite - Ausleger

Ausleger müssen angebracht werden, um eine Grundfläche von mind. 1/3 der Gerüsthöhe zu erreichen. Siehe Rückseite.

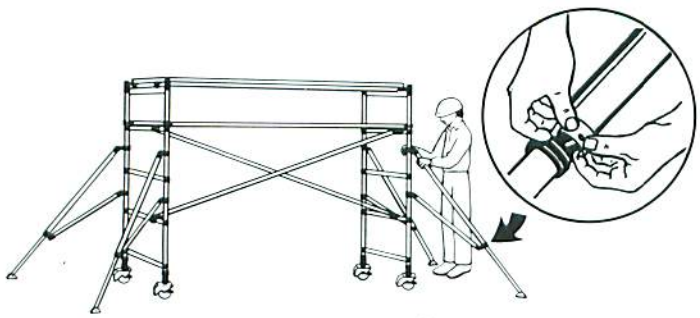

Bringen Sie die Ausleger entsprechend am Gerüst an. Sichern Sie den teleskopierten Fuß mit dem Sicherungsstift.

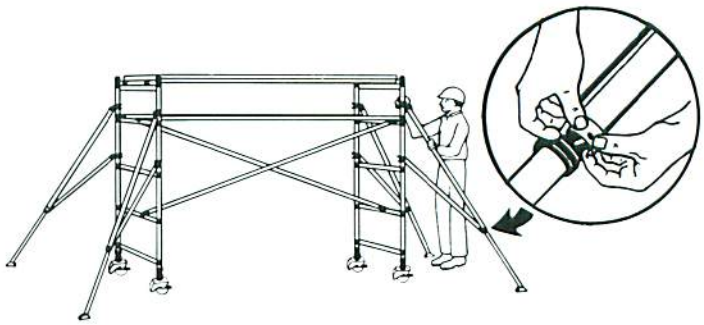

Große Ausleger sind ab einer Standhöhe von 8 m zu verwenden. Bitte beachten Sie die Aufbauskizzen.

Doppelte Breite - Ausleger

Ausleger müssen angebracht werden, um eine Grundfläche von mind. 1/3 der Gerüsthöhe zu erreichen. Siehe Rückseite.

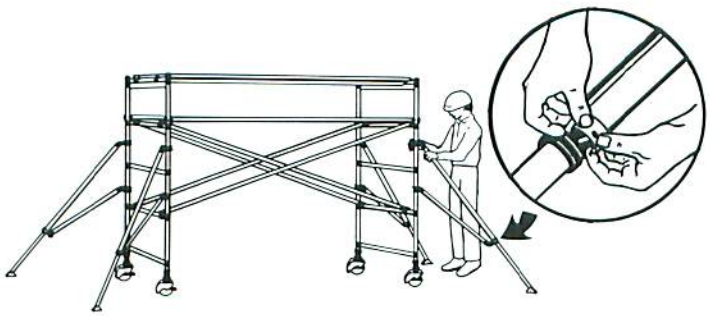

Bringen Sie die Ausleger entsprechend am Gerüst an. Sichern Sie den teleskopierten Fuß mit dem Sicherungsstift.

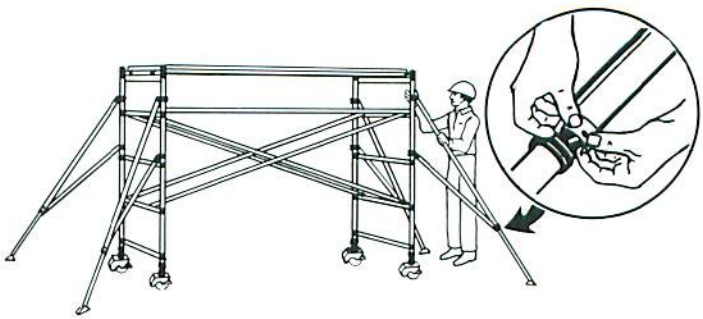

Große Ausleger sind ab einer Standhöhe von 8 m zu verwenden. Bitte beachten Sie die Aufbauskizzen.

Sicherheitsregel und Aufbauanweisung

Aufbausätze - Einfache Breite

1

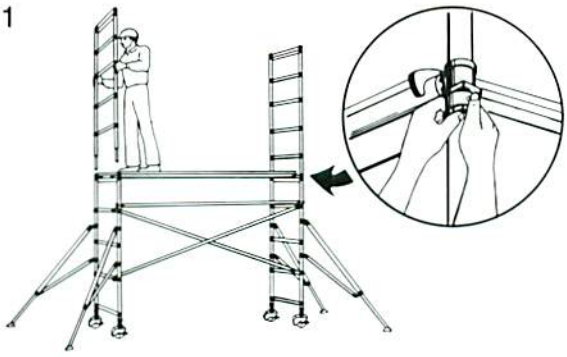

1. Die Aufbaurahmen werden in die Aufnahmebuchsen gesteckt und mit Verbindunksklips gegen herausziehen gesichert.

2

2. Befestigen Sie die Querstrebe. Die Klauen weisen nach außen.

3

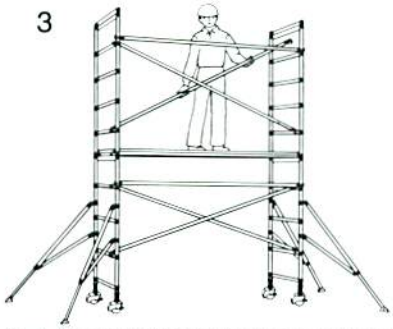

3. 2-Diagonalstreben werden in Form eines „X" befestigt.

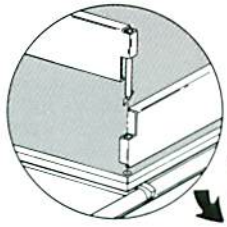

4

4. Der entsprechende Fußschutzrand ist anzubringen.

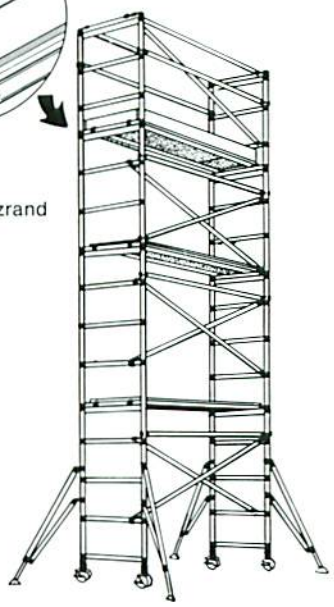

Wenn die gewünschte Standhöhe erreicht ist, müssen die Handlaufrahmen eingesteckt und gesichert werden. Beim Sicherheitshandlauf werden 4 Quer-und 1 Diagonalstrebe benötigt.

Aufbausätze - Doppelte Breite

1

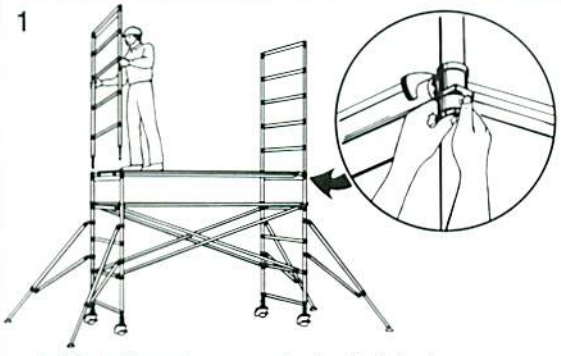

1. Die Aufbaurahmen werden in die Aufnahmebuchsen gesteckt und mit Verbindunksklips gegen herausziehen gesichert.

2

2. Befestigen Sie zwei Querstreben.

3

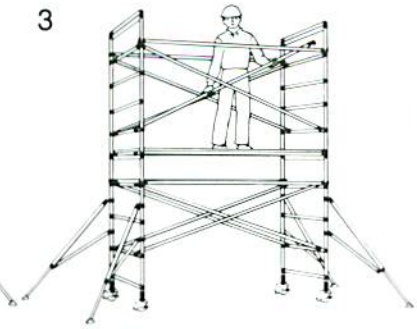

3. 4-Diagonalstreben werden in Form von zwei „X" befestigt.

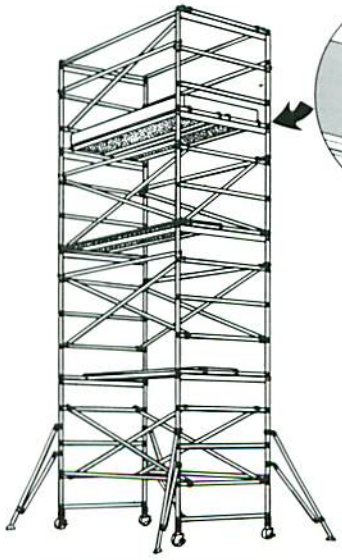

Wenn die gewünschte Standhöhe erreicht ist, müssen die Handlaufrahmen eingesteckt und gesichert werden. Beim Sicherheitshandlauf werden 4-Quer-und eine Diagonalstrebe benötigt.

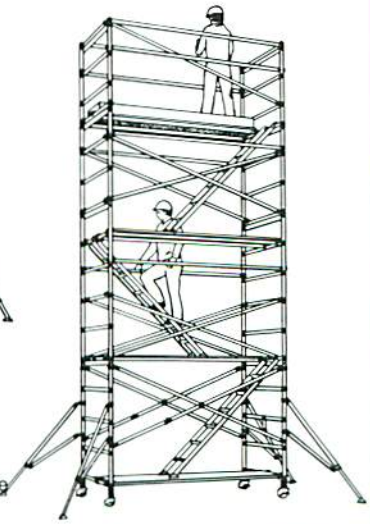

Gerüstturm mit Leitern (ST00)

PRO-TEC + UNI-TEC-Gerüste

EINFACHE BREITE 0,736 m

Spanngerüst

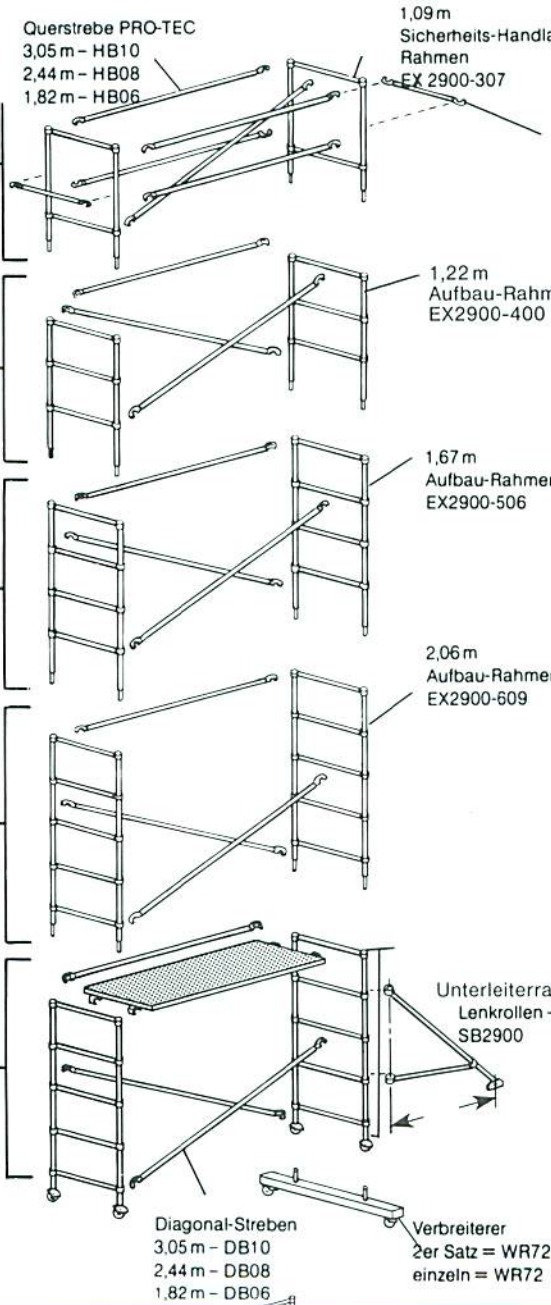

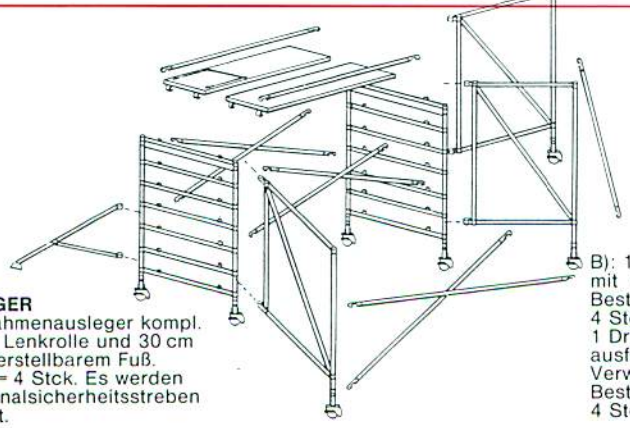

AUSLEGER
A): 1 Rahmenausleger kompl. mit je 1 Lenkrolle und 30 cm höhenverstellbarem Fuß.
1 Satz = 4 Stck. Es werden 4 Diagonalsicherheitsstreben benötigt.

B): 1 Dreiecksausleger kompl. mit ausfahrbarem Fuß
Best.-Nr. SR 42
4 Stck. Nr. SR 42 - 4
1 Dreiecksausleger kompl. mit ausfahrbarem Fuß - groß - Verwendung ab 6 m Plattformhöhe
Best.-Nr. SX 66
4 Stck. Nr. SX 66 - 4

Quick-Base

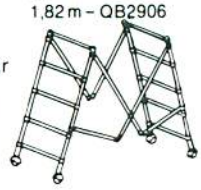

2,44 m – QB2908
1,82 m – QB2906

Quick Base
1-teilig zusammenklappbar
kompl. mit 4 Lenkrollen
30 cm höhenverstellbare
Füße und Plattform mit
Luke

Überbrückungsplattform

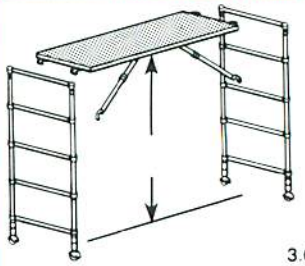

3.05m HCP10
2.44m HCP08
1.82m HCP06

Plattform mit hohem
Durchlass
(Streben eingebaut)

Plattformen

Grundplatte
4er Satz BP00-4
einzeln BP00

Rechtwinklige Kupplung
15690

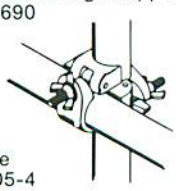

127mm - Rolle
4er Satz CA05-4
einzeln CA05
155mm - Rolle
4er Satz CA06-4
einzeln CA06

203mm - Rolle
4er Satz CA08-4
einzeln CA08

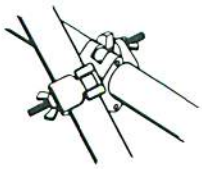

Drehkupplung

15691

Gerüste-Zubehör

Doppelte Breite 1,37 m

Quick-Base

Quick-Base
1-teilig zusammenklappbar,
kompl. mit 4 Lenkrollen,
30 cm höhenverstellbare
Füße, 1 Plattform mit Luke,
1 ohne Luke.
Höhenverstellbar 1,98 m - 2,28 m

Leitergerüst

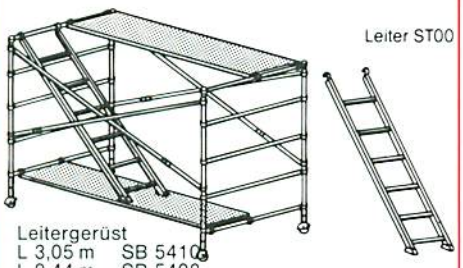

Leiter ST00

Leitergerüst
L 3,05 m SB 5410
L 2,44 m SB 5408
L 1,82 m SB 5406
kompl. mit Lenkrollen und 30 cm
höhenverstellbare Füße.
Höhenverstellbar 1,98 - 2,28 m
Treppe: Alu-Ausführung 2 m
Fiberglas 2 m
Fiberglas 4 m

Plattformen

Standard-Plattform
3,05 m - SP10
2,44 m - SP08
1,82 m - SP06

Plattform mit Luke
3,05 m - HP10
2,44 m - HP08
1,82 m - HP06

Plattformen: Alu+Holzbelag, oder
kompl. in Aluminium oder Fiberglas
mit Holzbelag.

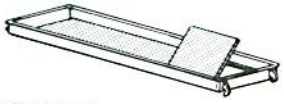

0,736 m Fußschutzrand
3,05 m - TB2910
2,44 m - TB2908
1,82 m - TB2906

1,37 m Fußschutzrand
3,05 m - TB5410
2,44 m - TB5408
1,82 m - TB5406

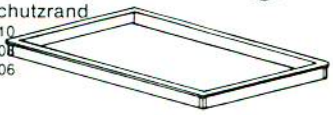

Spanngerüst

1,09 m
Sicherheits-Handlauf
Set - PRO-TEC
3,05 m - EX5410-307
2,44 m - EX5408-307
1,82 m - EX5406-307

Querstrebe PRO-TEC
3,05 m - HB10
2,44 m - HB08
1,82 m - HB06

1,09 m
Sicherheits-Handlauf-
Rahmen - PRO-TEC
EX 5400-307

1,22 m
Aufbau-Set - PRO-TEC
3,05 m - EX5410-400
2,44 m - EX5408-400
1,82 m - EX5406-400

1,22 m
Aufbau-Rahmen - PRO-TEC
EX5400-400

1,67 m
Aufbau-Set-PRO-TEC
3,05 m-EX 5410-506
2,44 m-EX 5408-506
1,82 m-EX 5406-506

1,67 m
Aufbau-Rahmen - PRO-TEC
EX5400-506

2,06m
Aufbau-Set-PRO-TEC
3,05m-EX5410-609
2,44m-EX5408-609
1,82m-EX5406-609

2,06m
Aufbau-Rahmen-PRO-TEC
EX5400-609

Unterleiterrahmen mit
Lenkrollen - PRO-TEC
SB 5400

3,05 m - SB5410
2,44 m - SB5408
1,82 m - SB5406

Untergestell kompl. mit
4 Lenkrollen. 30 cm höhen-
verstellbare Füße. 1 Plattform
mit Luke u. 1 ohne Luke, Höhen-
verstellbar 1,98 m - 2,28 m

Diagonal-Streben
3,05 m - DB10
2,44 m - DB08
1,82 m - DB06

Klammern - Verschluß - Verstellbare Ausleger

Sicherheitsklammern

Lang
14595

Kurz
14650

Fußverriegelung
14658

Verstellbarer
Fuß 30 cm
14684

ALU-TEC Gerüste

EINFACHE BREITE 0,736 m

Spanngerüst

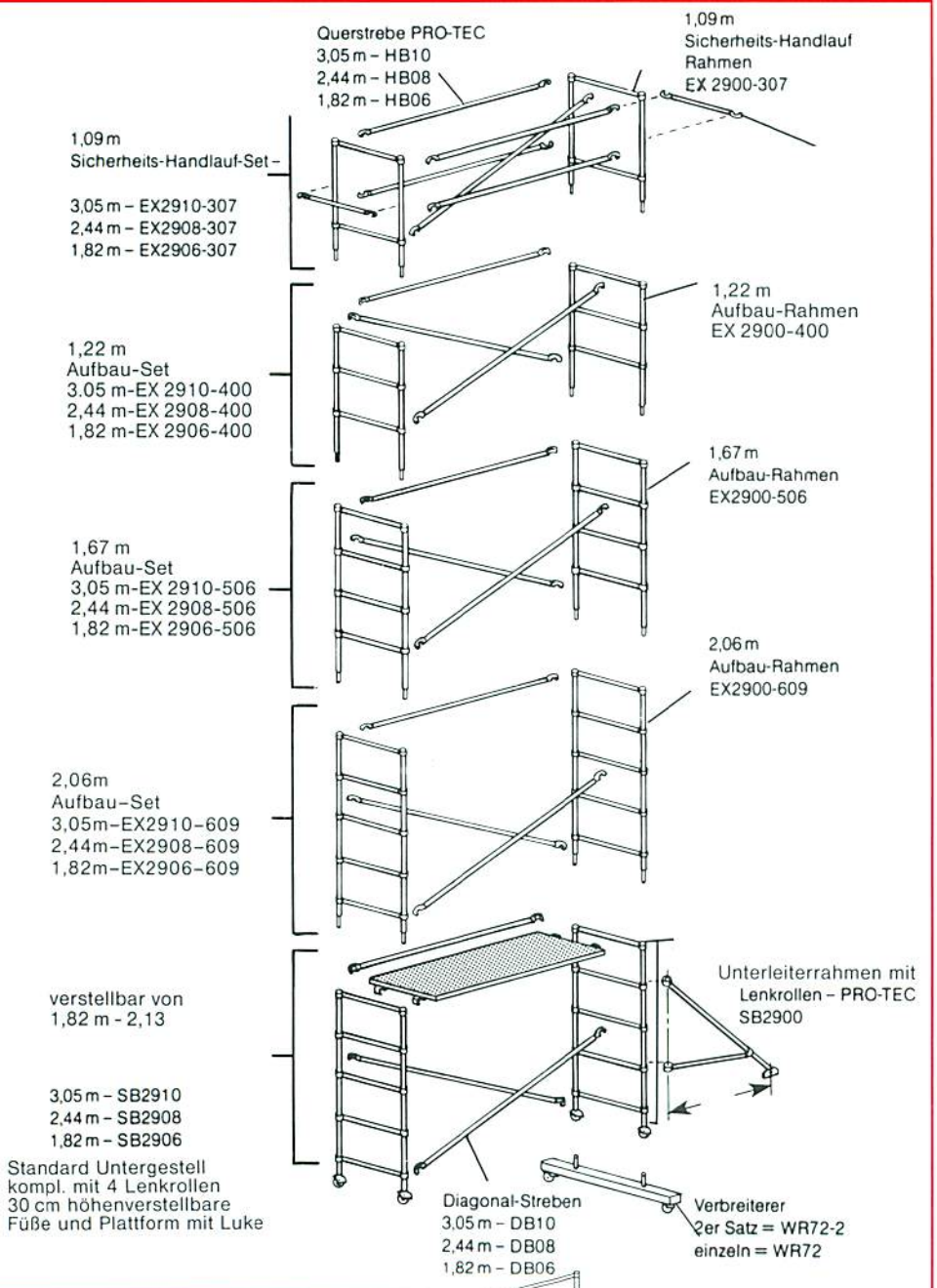

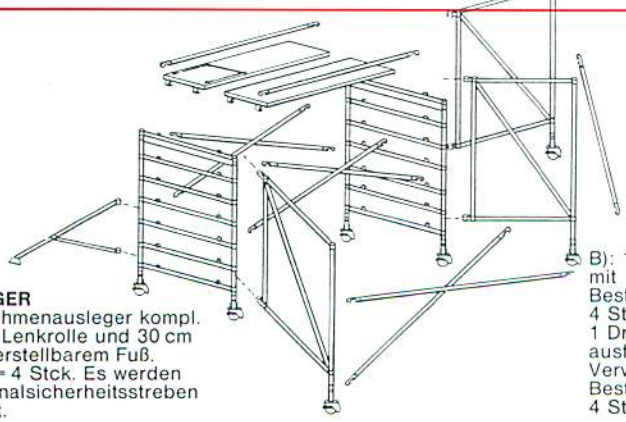

AUSLEGER
A): 1 Rahmenausleger kompl. mit je 1 Lenkrolle und 30 cm höhenverstellbarem Fuß.
1 Satz = 4 Stck. Es werden 4 Diagonalsicherheitsstreben benötigt.

B): 1 Dreiecksausleger kompl. mit ausfahrbarem Fuß
Best.-Nr. SR 42
4 Stck. Nr. SR 42 - 4
1 Dreiecksausleger kompl. mit ausfahrbarem Fuß - groß -
Verwendung ab 6 m Plattformhöhe
Best.-Nr. SX 66
4 Stck. Nr. SX 66 - 4

Quick-Base

2,44 m – QB2908
1,82 m – QB2906

Quick Base
1-teilig zusammenklappbar
kompl. mit 4 Lenkrollen
30 cm höhenverstellbare
Füße und Plattform mit
Luke

Überbrückungsplattform

3.05m HCP10
2.44m HCP08
1.82m HCP06

Plattform mit hohem
Durchlass
(Streben eingebaut)

Plattformen

Grundplatte
4er Satz BP00-4
einzeln BP00

Rechtwinklige Kupplung
15690

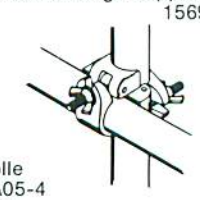

127mm - Rolle
4er Satz CA05-4
einzeln CA05

155mm-Rolle
4er Satz CA06-4
einzeln CA06

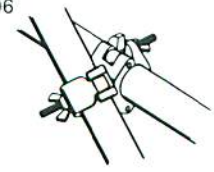

203mm-Rolle
4er Satz CA08-4
einzeln CA08

Drehkupplung

15691

Gerüste-Zubehör

Quick-Base

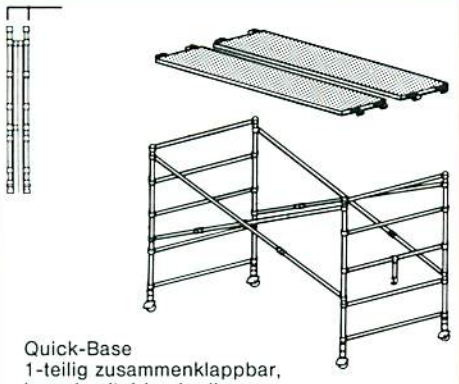

Quick-Base
1-teilig zusammenklappbar,
kompl. mit 4 Lenkrollen,
30 cm höhenverstellbare
Füße, 1 Plattform mit Luke,
1 ohne Luke.
Höhenverstellbar 1,98 m - 2,28 m

Leitergerüst

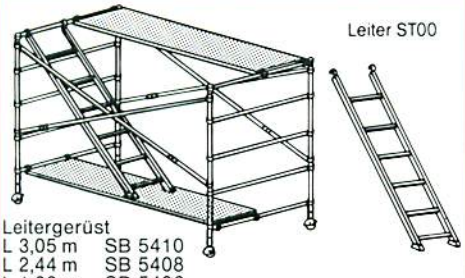

Leiter ST00

Leitergerüst
L 3,05 m SB 5410
L 2,44 m SB 5408
L 1,82 m SB 5406
kompl. mit Lenkrollen und 30 cm
höhenverstellbare Füße.
Höhenverstellbar 1,98 - 2,28 m
Treppe: Alu-Ausführung 2 m
Fiberglas 2 m
Fiberglas 4 m

Plattformen

Standard-Plattform
3,05 m - SP10
2,44 m - SP08
1,82 m - SP06

Plattform mit Luke
3,05 m - HP10
2,44 m - HP08
1,82 m - HP06

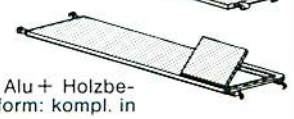

Standard Plattform: Alu + Holzbelag Aluminium-Plattform: kompl. in Alu Fiberglas-Plattform: Fiberglas + Holzbelag

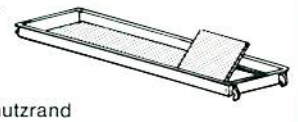

0,736 m Fußschutzrand
3,05 m - TB2910
2,44 m - TB2908
1,82 m - TB2906

1,37 m Fußschutzrand
3,05 m - TB5410
2,44 m - TB5408
1,82 m - TB5406

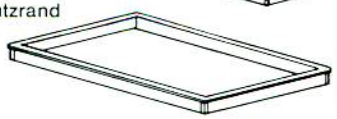

Spanngerüst

1,09 m
Sicherheits-Handlauf
Set - PRO-TEC
3,05 m - EX5410-307
2,44 m - EX5408-307
1,82 m - EX5406-307

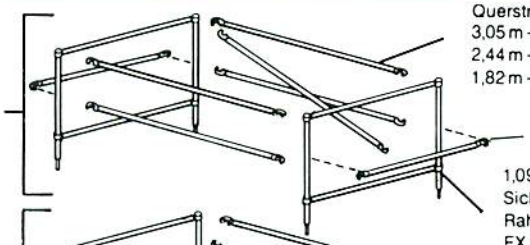

Querstrebe PRO-TEC
3,05 m - HB10
2,44 m - HB08
1,82 m - HB06

1,09 m
Sicherheits-Handlauf-
Rahmen - PRO-TEC
EX 5400-307

1,22 m
Aufbau-Set - PRO-TEC
3,05 m - EX5410-400
2,44 m - EX5408-400
1,82 m - EX5406-400

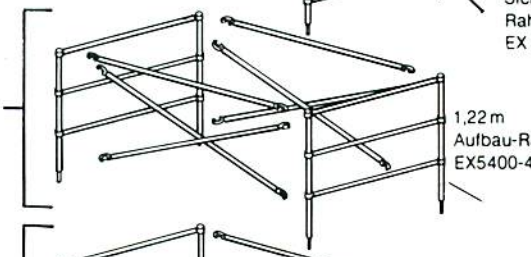

1,22 m
Aufbau-Rahmen - PRO-TEC
EX5400-400

1,67 m
Aufbau-Set-PRO-TEC
3,05m-EX5410-506
2,44m-EX5408-506
1,82m-EX5406-506

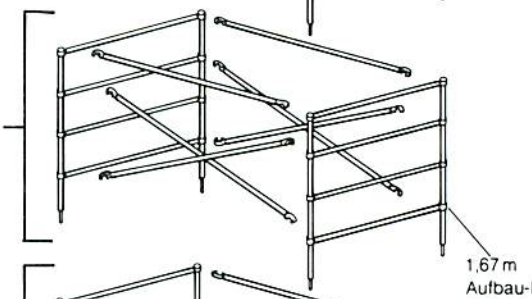

1,67 m
Aufbau-Rahmen - PRO-TEC
EX5400-506

2,06m
Aufbau-Set-PRO-TEC
3,05m-EX5410-609
2,44m-EX5408-609
1,82m-EX5406-609

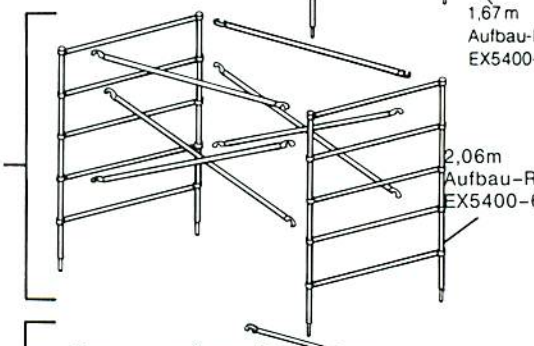

2,06m
Aufbau-Rahmen-PRO-TEC
EX5400-609

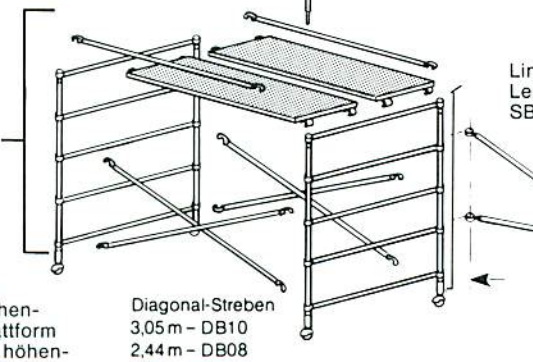

Linksleiterrahmen mit
Lenkrollen-PRO-TEC
SB 5400

3,05 m - SB5410
2,44 m - SB5408
1,82 m - SB5406

Untergestell kompl. mit
4 Lenkrollen, 30 cm höhen-
verstellbare Füße, 1 Plattform
mit Luke u. ohne Luke, höhen-
verstellbar 1,98 m - 2,28 m

Diagonal-Streben
3,05 m - DB10
2,44 m - DB08
1,82 m - DB06

Klammern - Verschluß - Verstellbare Ausleger

Sicherheitsklammern

Lang
14595

Kurz
14650

Fußverriegelung
14658

Verstellbarer
Fuß 30 cm
14684

Verwendung der Ausleger

Positionieren Sie die Ausleger so, daß die Gesamtlänge der Gesamtbreite entspricht.

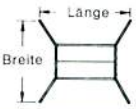

Ausleger	Gerüst-länge		Gerüst-Typ	Gesamt-länge mit Auslegern		Gesamt-breite mit Auslegern		max.* Plattform-höhe	
	U.S.-ft.	Metric-m		U.S.-ft.	Metric-m	U.S.-ft.	Metric-m	U.S.-ft.	Metric-m
SR42 or ASR42	10' 0"	3.05	2910*	10' 0"	3.05	9' 5"	2.87*	28' 4"	8.63
	8' 0"	2.44	2908	9' 4"	2.84	9' 4"	2.84	28' 0"	8.53
42"	6' 0"	1.82	2906	8' 10"	2.69	8' 10"	2.69	26' 6"	8.07
SX66 or ASX66	10' 0"	3.05	2910	12' 11"	3.93	12' 11"	3.93	38' 11"	11.86
	8' 0"	2.44	2908	12' 0"	3.65	12' 0"	3.65	36' 0"	11.00
66"	6' 0"	1.82	2906	11' 9"	3.58	11' 9"	3.58	35' 4"	10.77
WR72	10' 0"	3.05	2910	10' 0"	3.05	6' 0"	1.82	18' 0"	5.50
	8' 0"	2.44	2908	8' 0"	2.44	6' 0"	1.82	18' 0"	5.50
72"	6' 0"	1.82	2906	6' 0"	1.82	6' 0"	1.82	18' 0"	5.50

Ausleger	Gerüst-länge		Gerüst-Typ	Gesamt-länge mit Auslegern		Gesamt-breite mit Auslegern		max.* Plattform-höhe	
	U.S.-ft.	Metric-m		U.S.-ft.	Metric-m	U.S.-ft.	Metric-m	U.S.-ft.	Metric-m
SR42 or ASR42	10' 0"	3.05	5410	11' 0"	3.35	11' 0"	3.35	33' 0"	10.05
	8' 0"	2.44	5408	10' 10"	3.30	10' 10"	3.30	32' 0"	9.75
42"	6' 0"	1.82	5406	10' 2"	3.10	10' 2"	3.10	30' 6"	9.29
SX66 or ASX66	10' 0"	3.05	5410	14' 2"	4.32	14' 2"	4.32	42' 6"	13.00
	8' 0"	2.44	5408	13' 10"	4.21	13' 10"	4.21	41' 6"	12.65
66"	6' 0"	1.82	5406	13' 0"	4.00	13' 0"	4.00	39' 0"	11.88

* Die Aufbauhöhen sind gemäß HD 1004 zu beachten:
- maximale Aufbauhöhen
- bei Aufstellung im Freien mit Wind, max. Höhe=8,0 m
- bei Aufstellung in Innenräumen (ohne Wind), Höhe=12,0 m

Grundgestellausführung

Mit Dreieckseitenteilen

Abb. 1

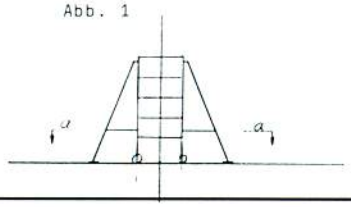

Dreieckseitenteile in Wandstellung

Abb. 2

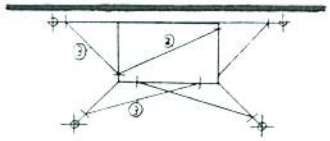

Schnitt a-a von Abb. 1

Dreieckseitenteile sowie Aussteifung des unteren Rahmens und der Stützen

Abb. 3

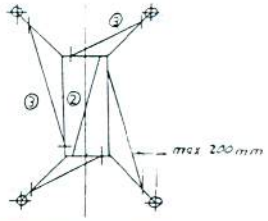

AUFBAU- UND GEBRAUCHSANLEITUNG FÜR FAHRBARE ARBEITSBÜHNEN

1. Für den Aufbau der Arbeitsbühne werden nur zwei Personen benötigt.
2. Die Arbeitsbühne darf nur von solchen Personen aufgebaut und benuzt werden, die mit der Aufbau- und Gebrauchsanweisung vertraut sind. Die Arbeitsbühne ist vor der Benutzung sorgfältigst auf Vollständigkeit und richtigen Aufbau, insbesondere auf die Sicherung gegen unbeabsichtigtes Ausheben von Verbindungen, zu überprüfen.
3. Es ist nicht zulässig, beschädigte Bauteile sowie beschädigte oder falsch montierte Arbeitsbühnen zu benutzen. Beim Aufbau der Arbeitsbühne dürfen nur die Originalteile der Herstellerfirma verwendet werden.
4. Die Arbeitsbühne ist dann einsatzfähig, wenn Sie gemäß den Anweisungen der Aufbauanleitung aufgebaut wurde. Zu beachten sind:
- maximale zulässige Aufbauhöhe
- bei Aufstellung im Freien mit Wind, max. Höhe = 8,0 m
- bei Aufstellung in Innenräumen (ohne Wind), Höhe = 12,0 m

5. Wenn die Arbeitsbühne in Arbeitsstellung steht, müssen alle Lenkrollen blockiert sein.
6. Die Nutzlast der Arbeitsbühne ist einschließlich der sich darauf befindenen Personen mit 2,0 kN/qm auf der oberen Plattform einzuhalten.
7. Die Benutzung und das Verfahren ist nur auf ebenem und gut befestigtem Boden (ohne Nutzlast) zulässig.
8. Beim Verfahren des Gerüstes ist jeglicher Anprall zu vermeiden.
9. Der Aufenthalt von Personen auf der Arbeitsbühne ist während des Verfahrens untersagt.
10. Bei Windgeschwindigkeiten größer 6 Beaufort ist die Arbeitsbühne zu verlassen. Die Arbeitsbühne ist an einen windgeschützten Ort zu verfahren. Die Bremshebel der Fahrrollen sind zu schließen.
Hinweis: Windstärke 6 und mehr ist durch Bewegung größerer Äste erkennbar.
11. Die Arbeitsbühne ist bei Nichtbenutzung an an einen windstillen Abstellplatz zu bringen. Die Bremshebel der Fahrrollen sind zu schließen.
12. Arbeitsbühnen aus Aluminiumkonstruktionen, sind nur an solchen Arbeitsorten zu verwenden, bei denen nicht die Gefahr besteht, daß es durch ätzende Stoffe oder Umwelteinflüsse beschädigt wird.
13. Auf den Arbeitsbühnen dürfen keine Hebezeuge verwendet werden.
14. Vor Inbetriebnahme sind die Anschlüsse der eingesetzten Streben in den Klauenkupplungen auf festen Sitz und auf Sicherung gegen unbeabsichtigtes Ausheben zu überprüfen.
15. Sicherung der Ausleger gegen unbeabsichtigtes seitliches Verschieben oder Verdrehen sowie Anordnung der Ausleger (Stützen zur standsicheren Aufstellung, Vergleiche Abb.: 1 bis 3 s.o.).